EURORAMA
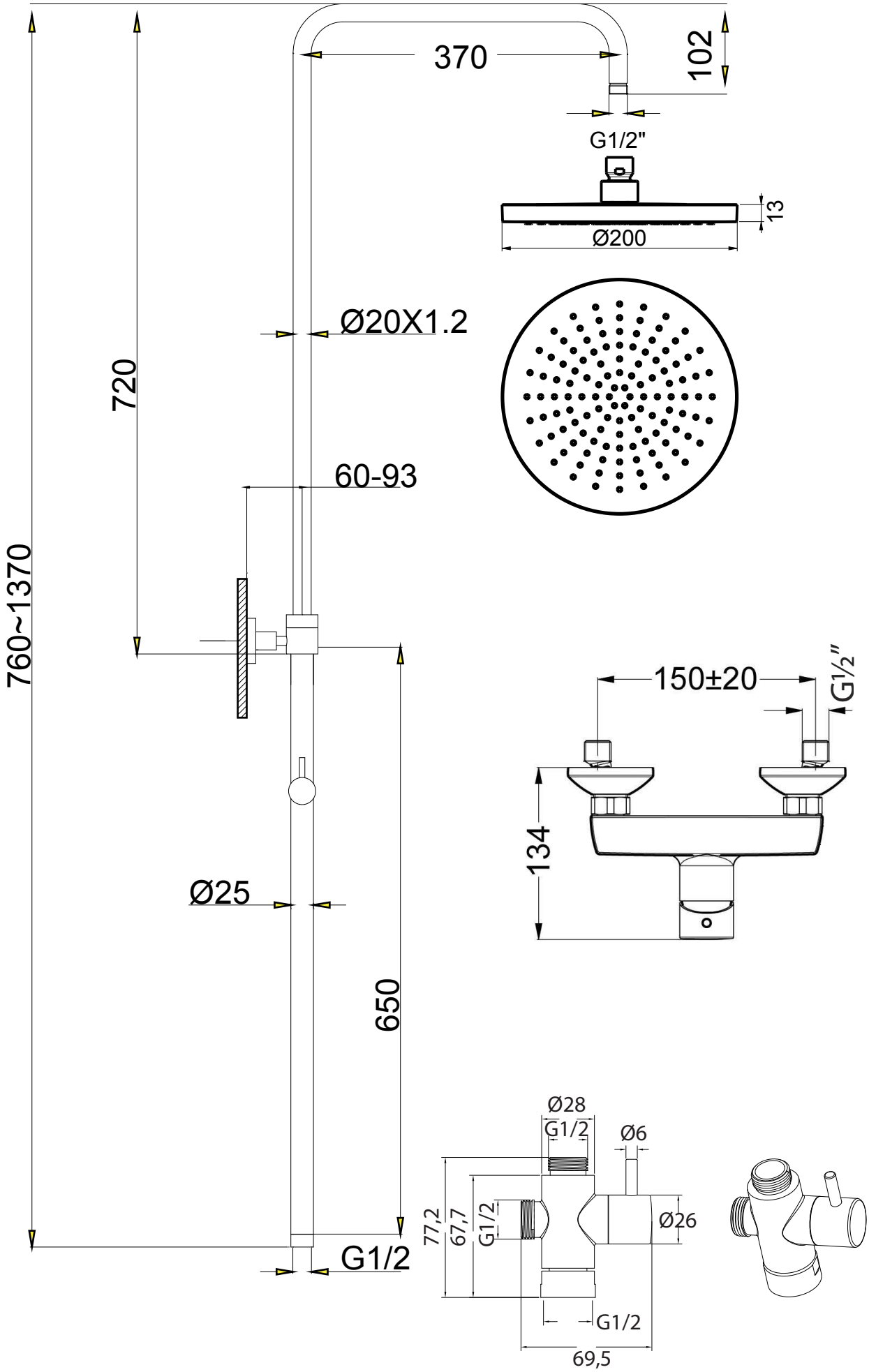
Klint 142065