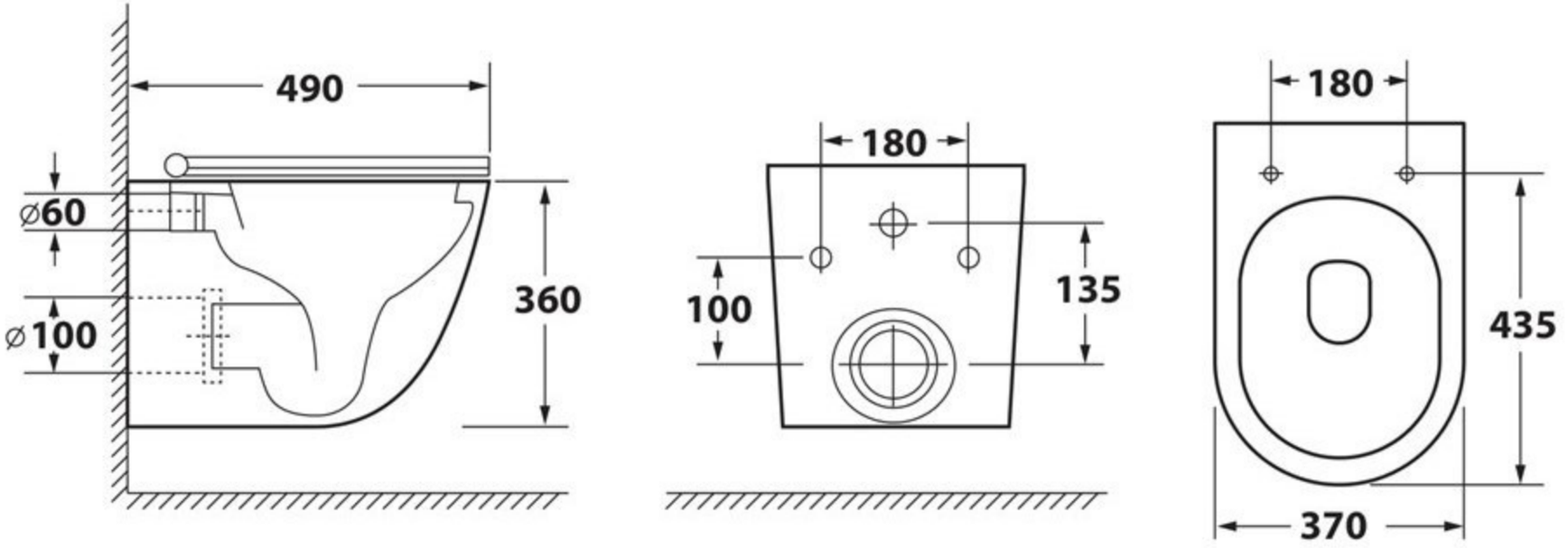
490
⌀60
⌀100
360
180
100
135
180
435
370