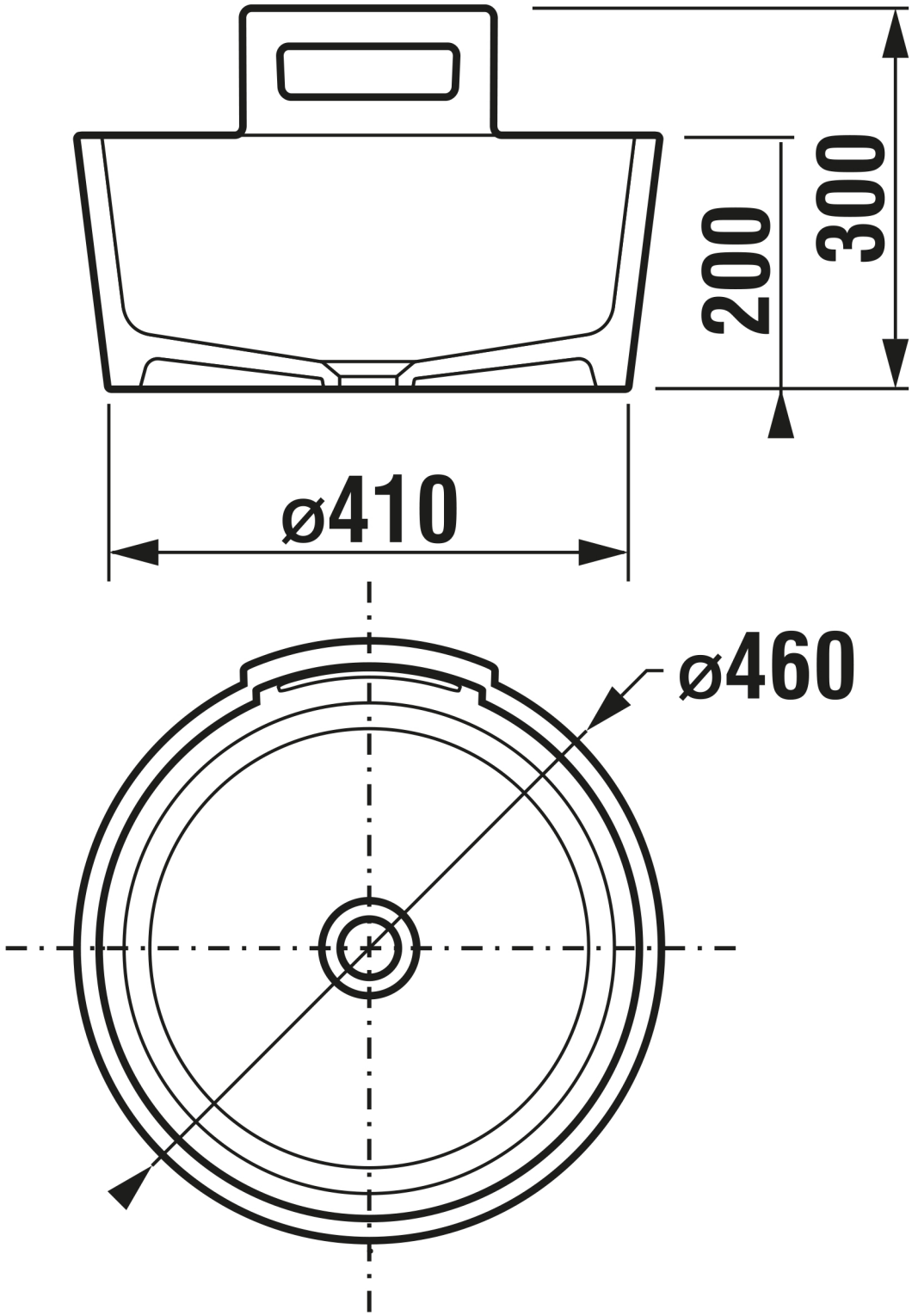
300
200
ø410
ø460