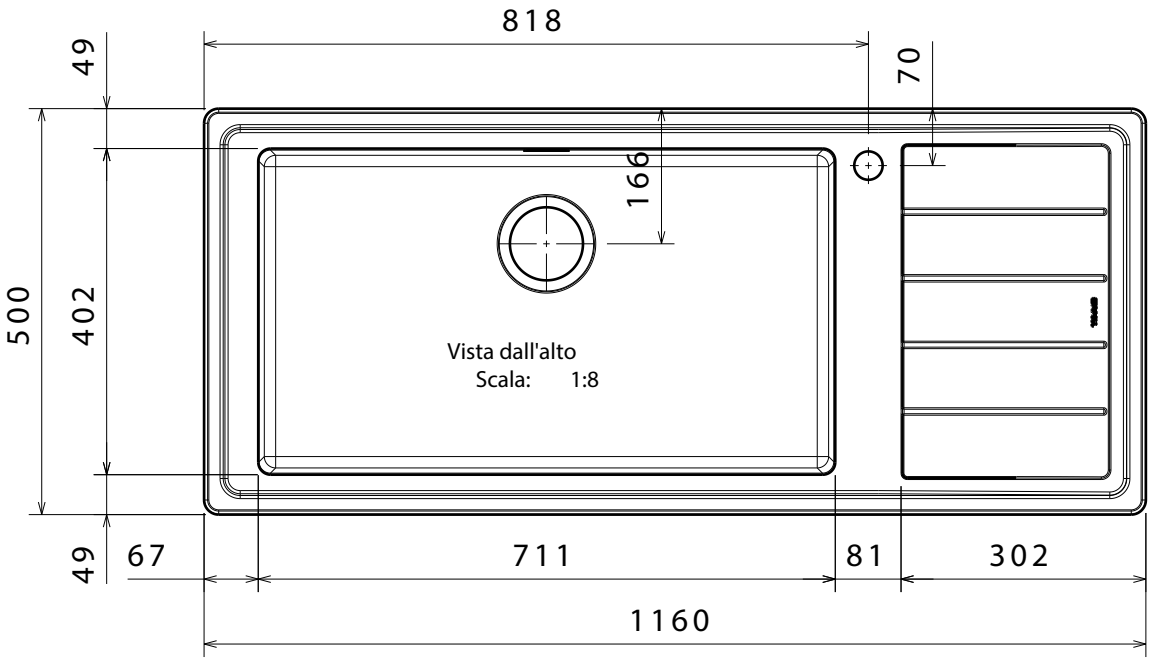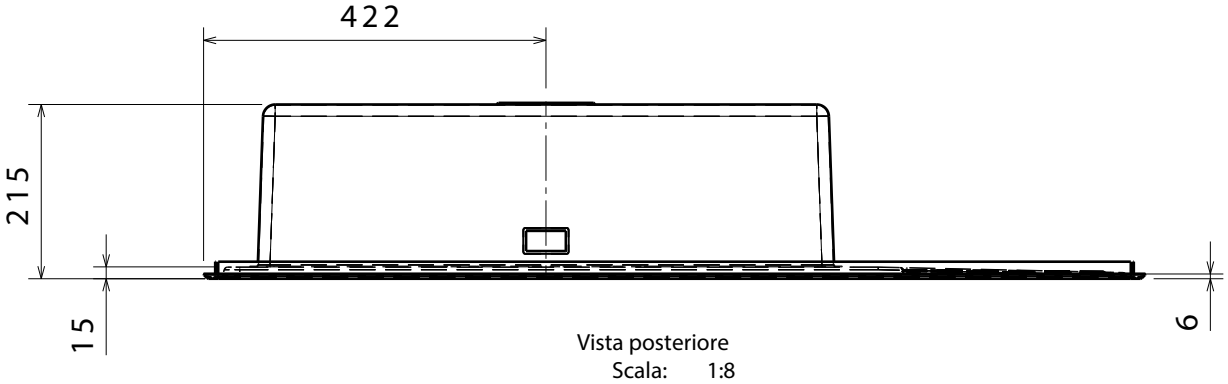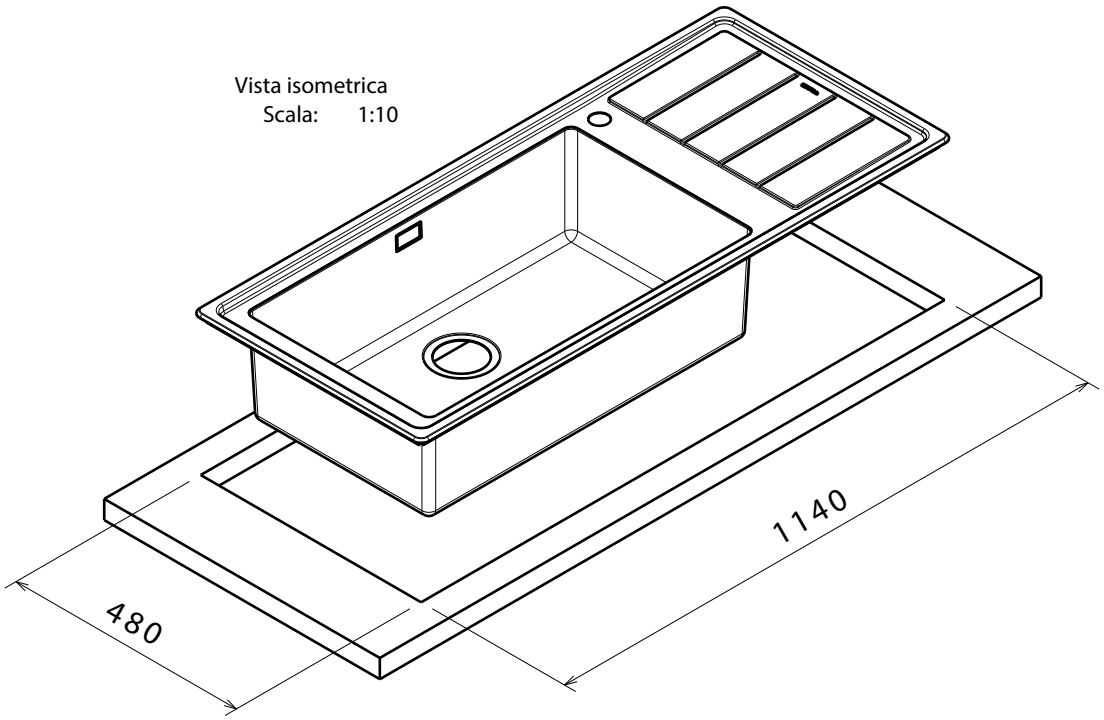LINEAR PLUS 1161