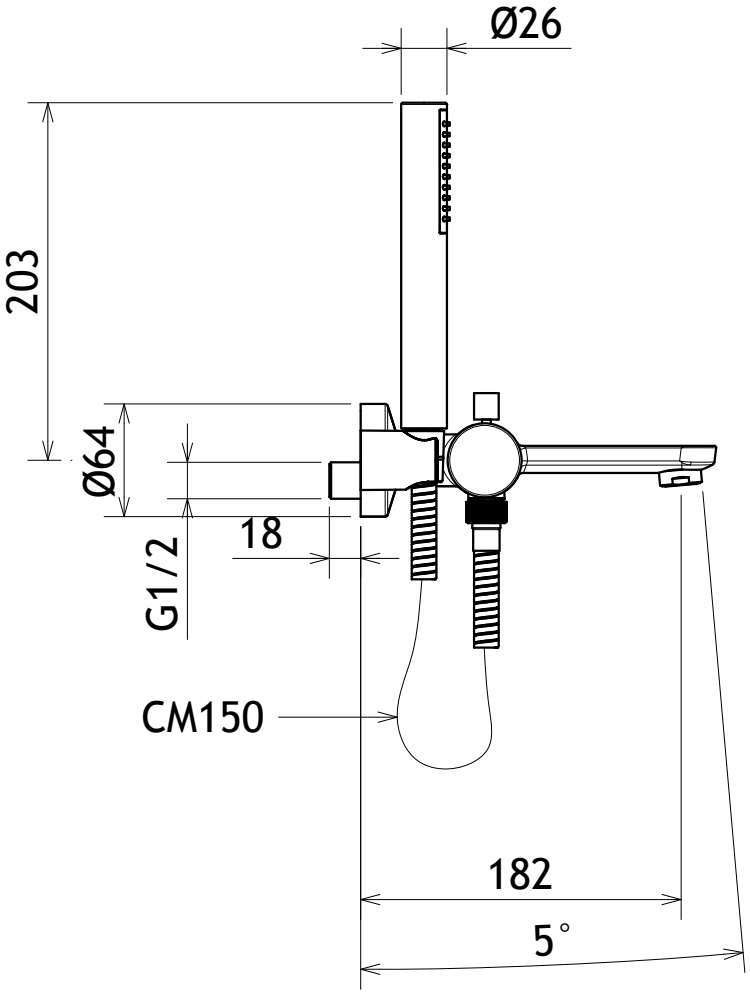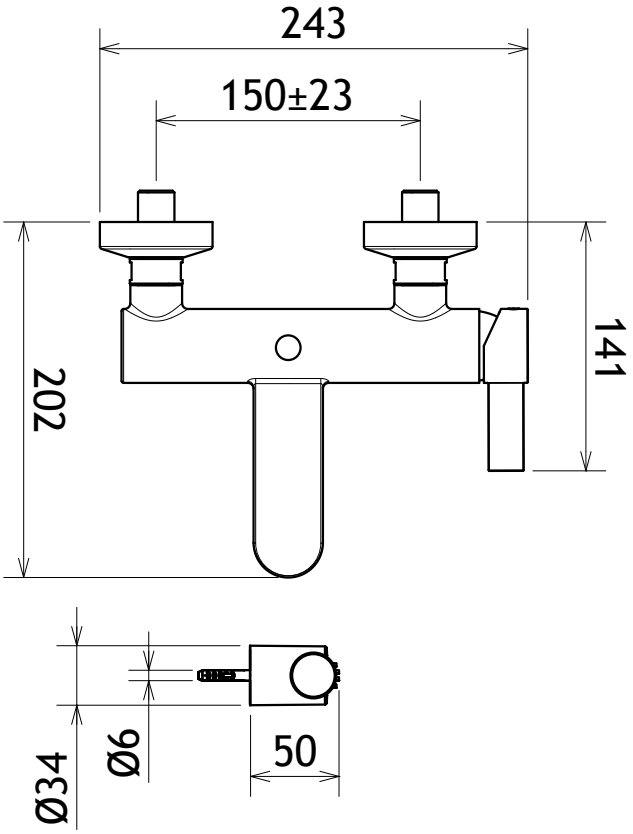Taya 40019